МТФ 2 кор. 5 южная сторона

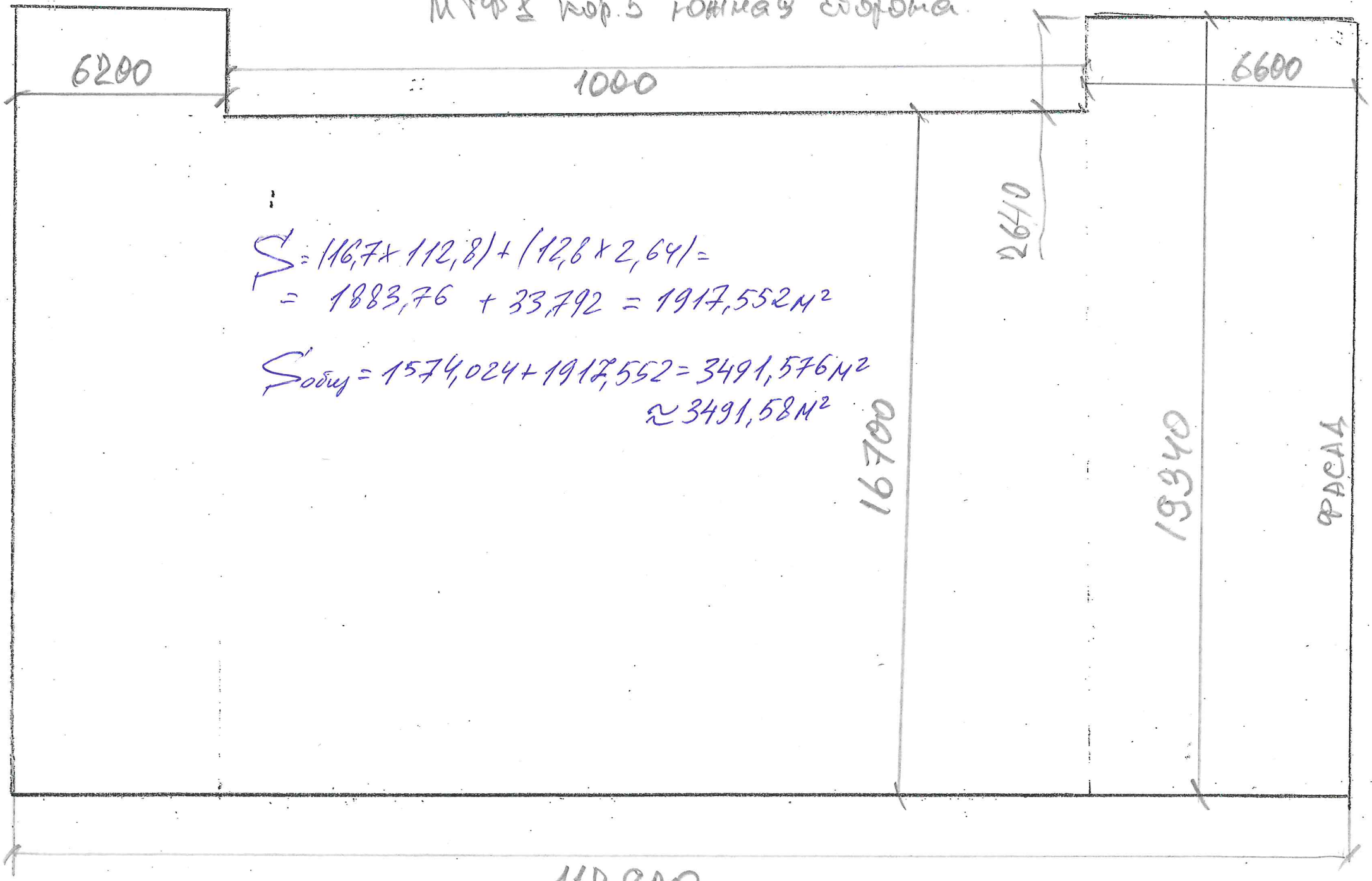

$S = (16,7 \times 112,8) + (12,6 \times 2,64) =$

$= 1883,76 + 33,792 = 1917,552 м^2$

$S_{общ} = 1574,024 + 1917,552 = 3491,576 м^2$

$\approx 3491,58 м^2$

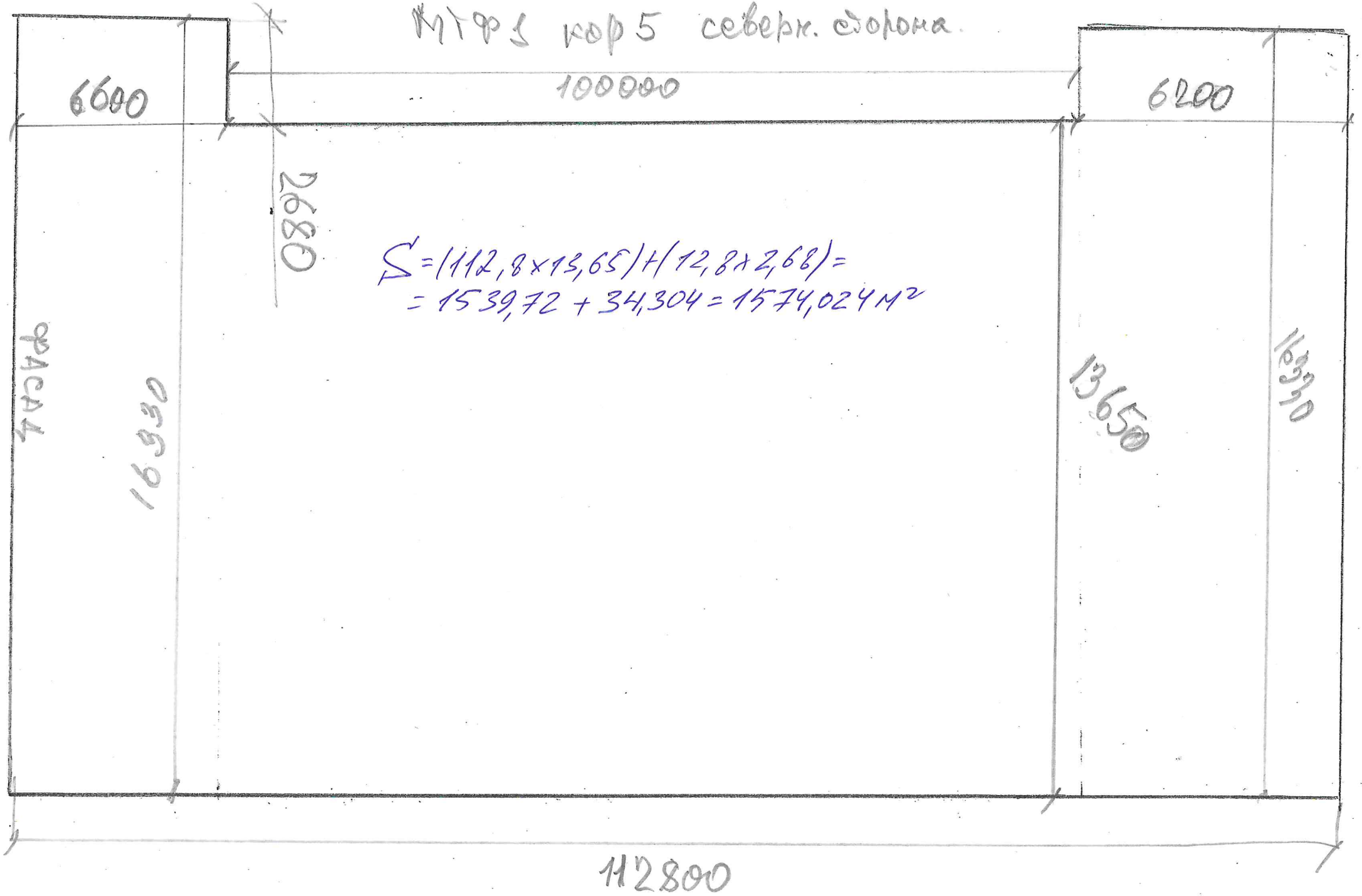

$S = (112,8 \times 13,65) + (12,8 \times 2,68) =$
$= 1539,72 + 34,304 = 1574,024 м^2$

МГФ 1 кор 5

северная сторона

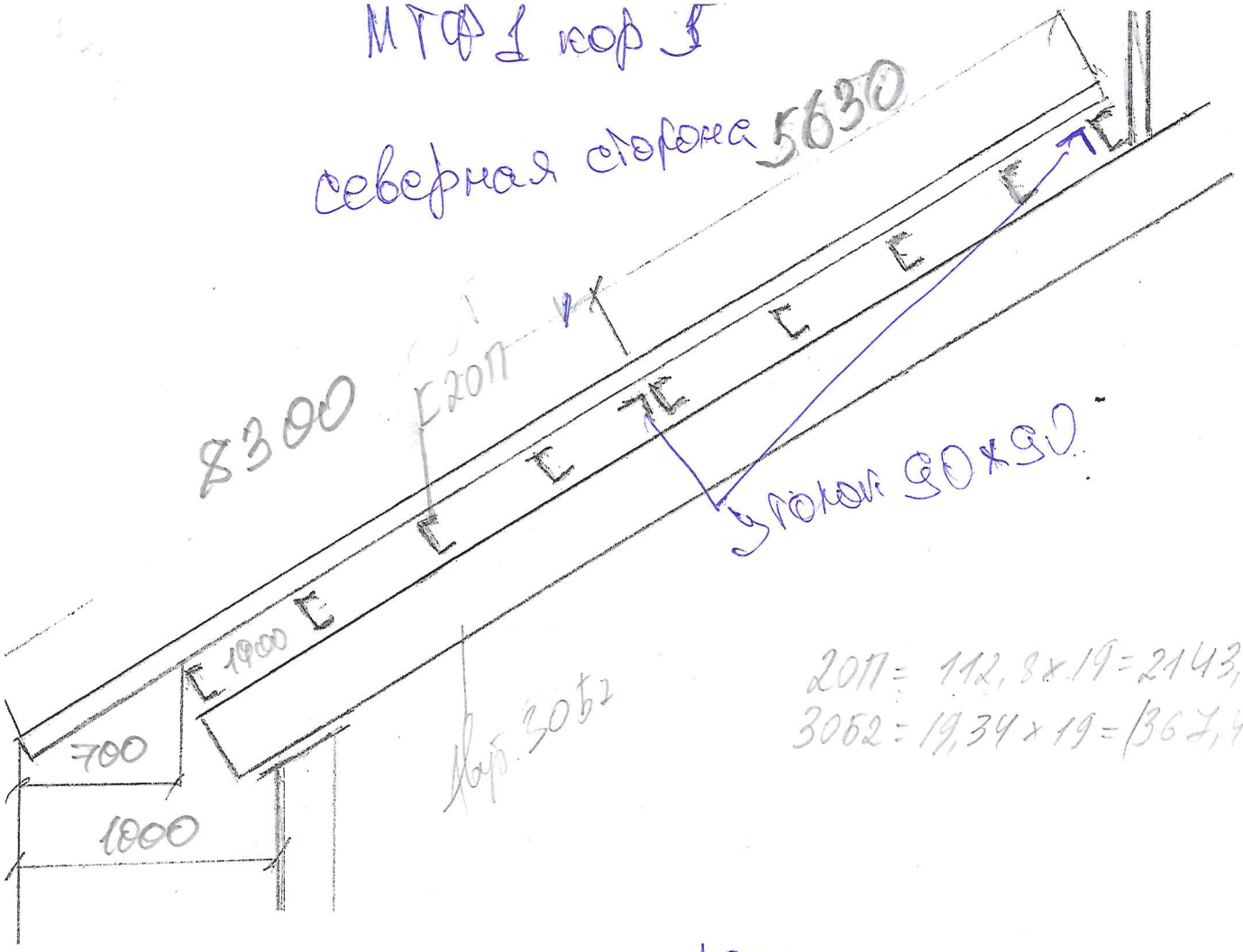

Кор. 30б2

2011 = 112,8 х 19 = 2143,2 м

3062 = 19,34 х 19 = 367,46 м/2

южная сторона.

